PETS & FRIENDS

¡Quererlos es cuidarlos!



Modelo de Portada

Nombre: Apolo
Edad: 4 años
Gustos: le gusta jugar en la nieve y su Snack Pets&Friends.

COMPRA AQUÍ

CATÁLOGO DE ACCESORIOS PARA MASCOTAS

Julio 2026/01

Fainvet





La línea de productos **Pets&Friends** se ha preocupado desde sus inicios de la protección, el cuidado y la estimulación de tu mascota.

Usando materiales e insumos importados de primera calidad y con un estricto control de calidad en su fabricación, obtenemos productos de excelencia a precios accesibles para el mercado.

Para esto investigamos y seguimos perfeccionando nuestros productos aumentando su calidad y variedad, Manteniendo el mercado actualizado, permitiendo acceder a múltiples opciones que se traducen en rentabilidad para el comerciante y bienestar para la mascota.

¡Quererlos es cuidarlos!



TERMIGARD®

LA NUEVA SOLUCIÓN CONTRA LAS PULGAS Y GARRAPATAS, CON EL PODER ÚNICO DE FIPRONIL

USO VETERINARIO

USO EXTERNO





Pasear a su mascota

Pasea a tu mejor amigo
con toda tranquilidad

Línea de Sujeción

Collares 100% cuero natural

hechos a mano



Collar cuero (5/8 pulg)



Código: I09170
Unidades de Venta: 12 U.
Descripción: Collar cuero (5/8), 16 mm x 37 cm de cuero natural, para perros de raza pequeña.
Colores:

7 805292 091704

Collar cuero (3/4 x pulg)



Código: I09180
Unidades de Venta: 12 U.
Descripción: Collar cuero (3/4 pulg), 20 mm x 44 cm de cuero natural, para perros de raza pequeña.
Colores:

7 805292 091803



Collar cuero (1 pulg)



Código: I09190
Unidades de Venta: 12 U.
Descripción: Collar cuero (1 pulg), 25 mm x 62 cm de cuero natural, para perros de raza mediana.
Colores:

7 805292 091902

Collar cuero (1 1/4 pulg)



Código: I09200
Unidades de Venta: 12 U.
Descripción: Collar cuero (1 1/4 pulg), 32 mm 66 cm de cuero natural,para perros de raza grande.
Colores:

7 805292 092008

Collar cuero (1 1/2 pulg)



Código: I09210
Unidades de Venta: 12 U.
Descripción: Collar cuero (1 1/2 pulg), 38 mm x 66 cm de cuero natural, para perros de raza gigante.
Colores:

7 805292 092107



Collar partido de cuero (5/8 pulg)

Código: I09191
Unidades de Venta: 12 U.
Descripción: Collar de cuero natural con placa (5/8pulg) separación de argolla metálica con remaches para perro de raza pequeña. 40 cm.
Colores:

0 711583 560835

Collar costura (3/4)



Código: I09213
Unidades de Venta: 12 U.
Descripción: Collar costura (3/4) 20 mm x 45 cm. de cuero natural con costuras y remaches metálicos para raza mediana.
Colores:

7 805292 092138

Collar cuero gato cascabel N° 1



Código: I09168
Unidades de Venta: 12 U.
Descripción: Collar cuero gato cascabel N° 1 de cuero natural para gato pequeño. Incluye cascabel.
Colores:

7 805292 091681

Collar cuero gato cascabel N° 2



Código: I09171
Unidades de Venta: 12 U.
Descripción: Collar cuero gato cascabel N° 2 de cuero natural para gato mediano. Incluye cascabel.
Colores:

7 805292 091728



Collar partido de cuero (3/4 pulg)

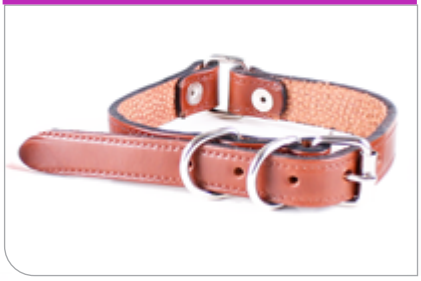

Código: I09192
Unidades de Venta: 12 U.
Descripción: Collar de cuero natural con placa (3/4pulg) separación de argolla metálica con remaches para perro de raza mediana. 45 cm.
Colores:

0 711583 560842

Collar partido de cuero (1 pulg)



Código: I09193
Unidades de Venta: 12 U.
Descripción: Collar de cuero natural con placa (1 pulg) separación de argolla metálica con remaches para perro de raza grande. 60 cm.
Colores:

0 711583 560859

Collar costura (5/8)

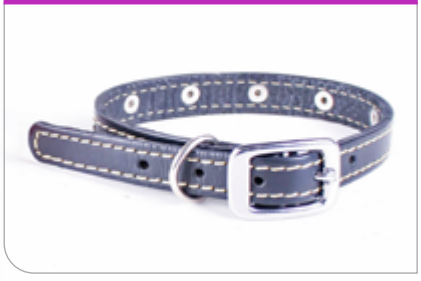

Código: I09212
Unidades de Venta: 12 U.
Descripción: Collar costura (5/8) 16 mm x 35 cm. de cuero natural con costuras y remaches metálicos para raza pequeña.
Colores:

7 805292 092121

Collares Sintéticos

Collar PL grande 25 mm



Código: I09223
Unidades de Venta: 12 U.
Descripción: Collar PL grande 25 mm collar de poliamida con refuerzo de cuero y argollas soldadas. Cómodo y lavable.
Colores:

7 805292 092237

Collar PL chico 16 mm



Código: I09222
Unidades de Venta: 12 U.
Descripción: Collar PL chico 16 mm collar de Poliamida con refuerzo de cuero y argollas soldadas. Cómodo y lavable.
Colores:

7 805292 092220

Nuestras Traíllas brindan gran seguridad

Los componentes y calidad de esta, la hacen segura.



Traílla mascota cordón S



Código: I09053
Unidades de Venta: 12 U.
Descripción: Traílla mascota cordón S correa de cordón cómoda y resistente para perros de raza pequeña. Lavable.
Colores:

7 805292 000539

Traílla mascota cordón M



Código: I09054
Unidades de Venta: 12 U.
Descripción: Traílla mascota cordón M correa de cordón cómoda y resistente para perros de raza mediana. Lavable.
Colores:

7 805292 000546

Traílla mascota cordón L



Código: I09055
Unidades de Venta: 12 U.
Descripción: Traílla mascota cordón L correa de cordón cómoda y resistente para perros de raza grande. Lavable.
Colores:

7 805292 000553

Traílla cordón con mango S

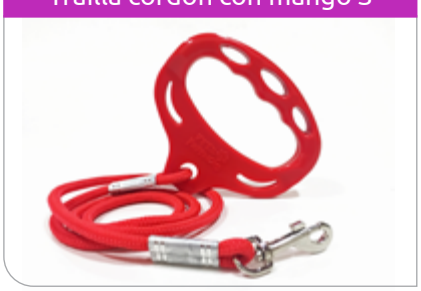

Código: I09061
Unidades de Venta: 12 U.
Descripción: Traílla cordón con mango S correa de cordón con mango de plástico que facilita la sujeción. Raza pequeña. Lavable.
Colores:

7 805292 090615

Traílla cordón con mango M



Código: I09062
Unidades de Venta: 12 U.
Descripción: Traílla cordón con mango M correa de cordón con mango de plástico que facilita la sujeción. Raza mediana. Lavable.
Colores:

7 805292 090622

Traílla cordón con mango L



Código: I09065
Unidades de Venta: 12 U.
Descripción: traílla cordón con mango L correa de cordón con mango de plástico que facilita la sujeción. Raza grande. Lavable.
Colores:

7 805292 090653



Accesorio Traílla Doble



Código: I09078
Unidades de Venta: 12 U.
Descripción: Traílla para paseo doble para incorporar a la traílla facilitando el paseo de dos perros.
Colores:

7 805292 090783

Traílla paseo fina 115 cm.



Código: I09040
Unidades de Venta: 12 U.
Descripción: Traílla paseo fina 115 cm traílla de cadena metálica con mango de cuero para razas medianas y pequeñas.
Colores:

7 805292 090400

Traílla paseo gruesa 60 cm.

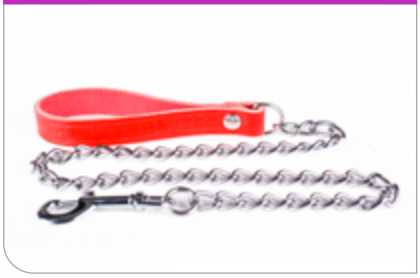

Código: I09030
Unidades de Venta: 12 U.
Descripción: Traílla paseo gruesa 60 cm traílla de cadena metálica con mango de cuero para razas medianas y grandes.
Colores:

7 805292 090301

Traílla de seguridad para mascota



Código: I09067
Unidades de Venta: 12 U.
Descripción: Traílla de seguridad de un extremo se engancha al arnés de tu mascota y el otro extremo en el cinturón de seguridad. Viaja con tu mascota sin problemas.

0 711583 561061

Arnés Tipo ocho 16 mm



Código: I09237
Unidades de Venta: 12 U.
Descripción: Arnés Tipo ocho 16 mm arnés de nylon, ajustable y cómodo para la mascota. Para raza mini.
Colores:

7 805292 092374

Arnés Tipo ocho 20 mm



Código: I09259
Unidades de Venta: 12 U.
Descripción: Arnés Tipo ocho 20 mm arnés de nylon, ajustable y cómodo para la mascota. Para raza pequeña.
Colores:

7 805292 092596

Arnés Tipo ocho 25 mm



Código: I09249
Unidades de Venta: 12 U.
Descripción: Arnés Tipo ocho 25 mm arnés de nylon, ajustable y cómodo para la mascota. Para raza mediana.
Colores:

7 796777 035057

Arnes
Pechera



Arnes Pechera XS



Código: I09099
Unidades de Venta: 12 U.
Descripción: El arnés ajustable, suave con la piel,cuenta con hebilla de bloqueo para mayor seguridad.
Medidas: Cuello: 35-37cm - Pecho: 36-40 cm
Peso: 1,5 a 3 Kg
Colores:

Arnes Pechera S



Código: I09098
Unidades de Venta: 12 U.
Descripción: Arnes de malla transpirable y liviano, totalmente ajustable alrededor del cuello y el cuerpo de su mascota.
Medidas: Cuello: 37-42cm - Pecho: 40-46 cm
Peso: 3 a 5 Kg
Colores:

Arnes Pechera M



Código: I09097
Unidades de Venta: 12 U.
Descripción: Arnes de malla transpirable y liviano, totalmente ajustable alrededor del cuello y el cuerpo de su mascota.
Medidas: Cuello: 42-48cm - Pecho: 46-52 cm
Peso: 5 a 10 Kg
Colores:

Arnes Pechera L



Código: I09096
Unidades de Venta: 12 U.
Descripción: Arnes de malla transpirable y liviano, totalmente ajustable alrededor del cuello y el cuerpo de su mascota.
Medidas: Cuello: 48-55cm - Pecho: 52-58 cm
Peso: 10 a 20 Kg
Colores:

Arnes Pechera XL



Código: I09095
Unidades de Venta: 12 U.
Descripción: Arnes de malla transpirable y liviano, totalmente ajustable alrededor del cuello y el cuerpo de su mascota.
Medidas: Cuello: 55-60cm - Pecho: 58-65 cm
Peso: 20 a 30 Kg
Colores:

Traíllas

PETS FRIENDS





Traílla S



Código: I09087
Unidades de Venta: 12 U.
Descripción: Traílla altamente resistentes, fabricadas en nylon, con refuerzos para mayor seguridad.
Medidas: 16 mm x 1,2 m
Peso perro aprox: 5 a 10 Kg
Colores:

Traílla M



Código: I09088
Unidades de Venta: 12 U.
Descripción: Traílla altamente resistentes, fabricadas en nylon, con refuerzos para mayor seguridad.
Medidas: 20 mm x 1,2 m
Peso perro aprox: 10 a 20 Kg
Colores:

Traílla L



Código: I09089
Unidades de Venta: 12 U.
Descripción: Traílla altamente resistentes, fabricadas en nylon, con refuerzos para mayor seguridad.
Medidas: 25 mm x 1,2 m
Peso perro aprox: 20 a 30 Kg
Colores:



Traílla de Seguridad *Explorer*

Nuevo Formato

Collar
Explorer





Collar S



Código: I09461
Unidades de Venta: 12 U.
Descripción: Fabricado con nylon, PP y metal, todos materiales de alta calidad que garantizan una larga vida útil.
Colores:

Collar M



Código: I09241
Unidades de Venta: 12 U.
Descripción: Fabricado con nylon, PP y metal, todos materiales de alta calidad que garantizan una larga vida útil.
Colores:

Collar L



Código: I09242
Unidades de Venta: 12 U.
Descripción: Fabricado con nylon, PP y metal, todos materiales de alta calidad que garantizan una larga vida útil.
Colores:



Correa Retráctil 3 mt

Código: I09043
Unidades de Venta:12 U.
Descripción: Correa retráctil le permite alargar o acortar fácilmente la distancia. Logrando que la caminata con su mascota sea cómoda y segura.

0 711583 560927

Traíllas Retráctiles



Correa Retráctil 5 mt

Código: I09044
Unidades de Venta: 12 U.
Descripción: Esta correa le ofrece seguridad, comodidad y mayor libertad ya que se puede manejar cómodamente con una sola mano.

0 711583 560934

PETS & FRIENDS

Nueva Línea de traíllas retractil XCHO

Diseño moderno y fácil de usar. Ergonomía perfecta.



Traílla XCHO cinta XS



Código: I09036
Unidades de Venta: 2 U.
Descripción: traílla XCHO XS (Menor a 12 kg) (146x101x32 mm) Diseño moderno de función amigable para el usuario y con mango ergonómico.

6 970834 352139

Mango cómodo





Libre Pausa Bloquear

fácil Bloqueo

Sin enredos



Traílla XCHO cinta S



Código: I09037
Unidades de Venta: 2 U.
Descripción: traílla XCHO S (Menor a 15 kg) (169x117x36 mm) Diseño moderno de función amigable para el usuario y con mango ergonómico.

6 970834 352146

Traílla XCHO cinta M



Código: I09038
Unidades de Venta: 2 U.
Descripción: traílla XCHO M (Menor a 25 kg) (169x117x36 mm) Diseño moderno de función amigable para el usuario y con mango ergonómico.

6 970834 352153

Dispensador de bolsas de basura



Código: I09039
Unidades de Venta: 4 U.
Descripción: Dispensador de bolsas de basura, accesorio ideal para llevar en los paseos con su mascota.

6 970834 355826

- **Más Seguridad.**
- **Mayor resistencia.**
- **Recomendado para todo tipo de razas.**



Traílla Metálica



Descripción
Unidades de Venta: 12 U.
Traílla Metálica S, Medida: 2 x 120 cm
Código: I09032

0 711583 561139

Traílla Metálica M, Medida: 2,5 x 120 cm
Código: I09033

0 711583 561146

Traílla Metálica XL, Medida: 3,5 x 120 cm
Código: I09035

0 711583 561160

Collar Metálico con Placa



Descripción
Unidades de Venta: 12 U.
Collar Metálico XS, Medida: 2 x 35 cm
Código: I09194

0 711583 561092

Collar Metálico S, Medida: 2 x 45 cm
Código: I09195

0 711583 561108

Collar Metálico M, Medida: 2,5 x 55 cm
Código: I09196

0 711583 561115

Collar de ajuste 42 cm.



Código: I09070
Unidades de Venta: 12 U.
Descripción: Collar de ajuste 42 cm. de paseo para perro pequeño y mediano.

0 711583 561184

Bozal cuero ajustable N° 1



Código: I09902
Unidades de Venta: 12 U.
Descripción: Bozal cuero ajustable N° 1 fabricados en cuero y con correa de nylon, en ambos casos ajustables a la medida de tu mascota. Este bozal permite mantener el hocico del perro total o parcialmente cerrado.

7 805292 099021

Bozal cuero ajustable N° 2



Código: I09903
Unidades de Venta: 12 U.
Descripción: Bozal cuero ajustable N° 2 fabricados en cuero y con correa de nylon, en ambos casos ajustables a la medida de tu mascota. Este bozal permite mantener el hocico del perro total o parcialmente cerrado.

7 805292 099038

Línea de Higiene





Código: I09739
Unidades de Venta: 12 U.
Descripción: Shampoo Hipoalergénico 250 ml aroma a coco, no produce lágrimas. Previene alergias.

7 805292 097393

Código: I09745
Unidades de Venta: 12 U.
Descripción: Shampoo Repelente 250 ml aroma Eucaliptus, no produce lágrimas, repelente natural contra parásitos.

7 805292 097454

Código: I09740
Unidades de Venta: 12 U.
Descripción: Shampoo Balsámico 250 ml aroma limón, no produce lágrimas, facilita el cepillado.

7 805292 097409



Código: I09721
Unidades de Venta: 12 U.
Descripción: Shampoo Cachorro 250 ml aroma Piña, no produce lágrimas, hipoalergénico. Mantiene el pH natural de la piel de su cachorro.

7 805292 097218

Código: I09726
Unidades de Venta: 12 U.
Descripción: Shampoo pelaje blanco 250 ml aroma a coco, ayuda a mantener el pelaje blanco de su mascota. No produce lágrimas.

7 805292 097263

Código: I09729
Unidades de Venta: 12 U.
Descripción: acondicionador Avena 250 ml aroma Avena, potente efecto desenredante.

0 711583 560422



Shampoo Hipoalergénico 1Lt.



Código: I09754
Unidades de Venta: 12 U.
Descripción: Shampoo Hipoalergénico 1 Lt. aroma a coco, no produce lágrimas. Previene alergias.

7 805292 097546

Shampoo Balsámico 1 Lt.



Código: I09756
Unidades de Venta: 12 U.
Descripción: Shampoo Balsámico 1 Lt. aroma limón, no produce lágrimas, facilita el cepillado.

7 805292 097560

Shampoo Repelente 1 Lt.



Código: I09755
Unidades de Venta: 12 U.
Descripción: Shampoo Repelente 1 Lt. aroma Eucaliptus, no produce lágrimas, repelente natural contra parásitos.

7 805292 097553

Shampoo Hipoalergénico 5Lt.



Código: I09720
Unidades de Venta: 2 U.
Descripción: Shampoo Hipoalergénico 5 Lt. aroma a coco, no produce lágrimas. Previene alergias.

7 805292 097201

Shampoo Balsámico 5 Lt.



Código: I09777
Unidades de Venta: 2 U.
Descripción: Shampoo Balsámico 5 Lt. aroma limón, no produce lágrimas, facilita el cepillado.

7 805292 097775

Shampoo Repelente 5 Lt.



Código: I09719
Unidades de Venta: 2 U.
Descripción: Shampoo Repelente 5 Lt. aroma Eucaliptus, no produce lágrimas, repelente natural contra parásitos.

7 805292 097195

NUEVA PRESENTACIÓN



PRESENTACIÓN:
Caja expositora con
14 Sachets de 70 ml. c/u
Unidades de Venta: 6.

CAJA SACHET REPELENTE / I09448
7 805292 094484

Shampoo Pelaje Blanco 1 Lt.



Código: I09706
Unidades de Venta: 12 U.
Descripción: Shampoo Pelaje Blanco 1 Lt. aroma a coco, ayuda a mantener el pelaje blanco de su mascota. No produce lágrimas.

7 805292 097065

Shampoo Cachorro 1 Lt.



Código: I09707
Unidades de Venta: 12 U.
Descripción: Shampoo Cachorro 1 Lt. aroma Piña, no produce lágrimas, hipoalergénico. Mantiene el pH natural de la piel de su cachorro.

0 711583 560866

Acondicionador Avena 1 Lt.



Código: I09708
Unidades de Venta: 12 U.
Descripción: Acondicionador Avena 1 Lt. aroma Avena, potente efecto desenredante.

0 711583 560873

Shampoo Pelaje Blanco 5 Lt.



Código: I09728
Unidades de Venta: 2 U.
Descripción: Shampoo Pelaje Blanco 5 Lt. aroma a coco, ayuda a mantener el pelaje blanco de su mascota. No produce lágrimas.

7 805292 097287

Shampoo Cachorro 5 Lt.



Código: I09863
Unidades de Venta: 2 U.
Descripción: Shampoo Cachorro 5 Lt. aroma Piña, no produce lágrimas, hipoalergénico. Mantiene el pH natural de la piel de su cachorro.

0 711583 561016

Acondicionador Avena 5 Lt.



Código: I09709
Unidades de Venta: 2 U.
Descripción: Acondicionador Avena 5 Lt. aroma Avena, potente efecto desenredante.

0 711583 561023

GREEN LIFE

Línea

Productos Naturales



Green Life

Shampoo de Cobre 320 cc.



Código: I09870
Unidades de Venta: 12 U.
Descripción: Shampoo de Cobre 320 cc. para uso frecuente, posee propiedades bactericidas y fungicidas ayudando a la prevención de enfermedades.

7 805292 098703

Shampoo de Matico 320 cc.



Código: I09871
Unidades de Venta: 12 U.
Descripción: Shampoo de Matico 320 cc. hipoalergénico de uso frecuente elaborado con Matico 100% Orgánico, cuyos componentes ayudan a la regeneración de tejidos de la piel dañada de su mascota.

7 805292 098710

Shampoo Repelente 320 cc.



Código: I09872
Unidades de Venta: 12 U.
Descripción: Shampoo Repelente Natural 320 cc. de uso frecuente, contiene Citronela y el Geraniol cuyos extractos tienen la capacidad de repeler, manteniendo a su mascota libre de insectos

7 805292 098727

Spray de Matico 320 cc



Código: I09873
Unidades de Venta: 12 U.
Descripción: Spray de Matico 320 cc. Formulado con matico 100% orgánico, cuyos componentes ayudan a la regeneración de tejidos de la piel dañada por las picaduras etc.

7 805292 098734

Shampoo Avena 320 cc



Código: I09874
Unidades de Venta: 12 U.
Descripción: Shampoo Avena 320 cc. elaborado con avena 100% Natural la cual posee una acción limpiadora al absorber desechos metabólicos de la piel prolongando la hidratación y manteniendo una nutrición reparadora.

7 805292 098741

Shampoo Alga marina 320 cc



Código: I09875
Unidades de Venta: 12 U.
Descripción: Shampoo Alga marina 320 cc. elaborado con Algas Marinas que al contener vitaminas y minerales beneficiosos para la piel se obtiene un pelaje brillante y sedoso.

7 805292 098758

Shampoo
para caballos

SHAMPOO NEUTRO CABALLO PHS-1



Shampoo neutro para caballos con extractos de Avena, Biotina más Vitamina H y b7. Posee un pH balanceado que mantiene la humedad y restaura todo tipo de manto, además de eliminar el sudor y la caspa

- SHAMPOO NATURAL PHS-1 PARA CABALLOS 1 LT. **CÓDIGO** D04185
- SHAMPOO NATURAL PHS-1 PARA CABALLOS 5 LT. **CÓDIGO** D04190

SHAMPOO REPELENTE CABALLO RHS-2



Shampoo repelente natural con Citronela y Biotina que actúa contra moscas, mosquitos y ectoparásitos. No contiene químicos irritantes y posee un pH balanceado que ayuda a mantener una piel sana.

- SHAMPOO REPELENTE RHS-2 PARA CABALLOS 1 LT.

  CÓDIGO D04191

- SHAMPOO REPELENTE RHS-2 PARA CABALLOS 5 LT.

  CÓDIGO D04192

SHAMPOO REPELENTE CABALLO RHS-2



Shampoo de Matico 100% natural con propiedades cicatrizantes que ayuda a la desinflamación de la piel sin contener químicos irritantes. Recomendado para lesiones cutáneas y reducir descamación. Contiene Biotina

- SHAMPOO DE MATICO MHS-3 PARA CABALLOS 1 LT.

  CÓDIGO D04193

- SHAMPOO DE MATICO MHS-3 PARA CABALLOS 5 LT.

  CÓDIGO D04194



Shampoo Espuma Seca Perro 280 g



Código: I09727
Unidades de Venta: 12 U.
Descripción: Shampoo Espuma Seca Perro 280 ml. desodorización frecuente, remueve la suciedad y el mal olor. Ideal para aplicar en temporadas de invierno. No irrita los ojos

7 805292 097270

Shampoo Espuma Seca Gato 280 g



Código: I09730
Unidades de Venta: 12 U.
Descripción: Shampoo Espuma Seca Gato 280 ml. desodorización frecuente, remueve la suciedad y el mal olor. Ideal para aplicar en temporadas de invierno. No irrita los ojos

0 711583 560453

Shampoo Seco Talco (Perro) 100 g



Código: I09741
Unidades de Venta: 12 U.
Descripción: Shampoo seco talco para perros, 100 g. aroma Vainilla, todo tipo de pelaje, fácil de usar.

7 805292 097416

Eliminador Olor Orina de Gato 230 ml.



Código: I09772
Unidades de Venta: 12 U.
Descripción: Eliminador Olor Orina de Gato 230 ml. elimina en forma permanente el olor a orina de gato.

7 805292 097720

Educador Sanitario Puppy Trainer 230 ml.



Código: I09773
Unidades de Venta: 12 U.
Descripción: Educador Sanitario Puppy Trainer 230 ml. Para enseñar a la mascota el lugar determinado donde hacer sus necesidades.

7 805292 097737

Colonia perrita 160 ml



Código: I09735
Unidades de Venta: 12 U.
Descripción: Colonia perrita 160 ml. aroma Apple red berries, efecto duradero, no irritante, no produce alergias, sin alcohol.

0 711583 561313



Collar Rep. Pulga Perro, 55 cm.



Código: I09752
Unidades de Venta: 12 U.
Descripción: Collar Rep. Pulga Perro, 55 cm. Repelente natural con aceites y extractos vegetales. No pierde eficacia al contacto con el agua. No altera el olfato del perro. No es tóxico.

7 805292 097522

Collar Rep. Pulga Gato, 45 cm.



Código: I09753
Unidades de Venta: 12 U.
Descripción: Collar Rep. Pulga Gato, 45 cm. Repelente natural con aceites y extractos vegetales. No pierde eficacia al contacto con el agua. No altera el olfato del perro. No es tóxico.

7 805292 097539

Shampoo Seco Talco Gato 100 g



Código: I09759
Unidades de Venta: 12 U.
Descripción: Shampoo seco para gatos, 100 g. aroma Vainilla, todo tipo de pelaje, fácil de usar.

7 805292 097591

Shampoo Seco Rep. Perros 100 g



Código: I09746
Unidades de Venta: 12 U.
Descripción: Shampoo seco talco repelente de pulgas para perros, 100 grs. aroma Eucaliptus, todo tipo de pelaje, fácil de usar.

7 805292 097461

Shampoo Seco Rep. Gatos 100 g



Código: I09751
Unidades de Venta: 12 U.
Descripción: Shampoo seco talco repelente de pulgas para gatos, 100 g. aroma Eucaliptus, todo tipo de pelaje, fácil de usar.

7 805292 097515

Colonia Perro 160 ml.



Código: I09734
Unidades de Venta: 12 U.
Descripción: Colonia de Perro 160 ml. aroma Té verde, efecto duradero, no irritante, no produce alergias, sin alcohol.

0 711583 561320

Colonia Gatita 160 ml.



Código: I09737
Unidades de Venta: 12 U.
Descripción: Colonia de Gatita 160 ml. aroma Passion, efecto duradero, no irritante, no produce alergias, sin alcohol.

0 711583 561047

Colonia Gato 160 ml.



Código: I09736
Unidades de Venta: 12 U.
Descripción: Colonia de Gato 160 ml. aroma Verbena, efecto duradero, no irritante, no produce alergias, sin alcohol.

0 711583 561030

Eliminador de Olores, 1 Lt.



Código: I09765
Unidades de Venta: 6 U.
Descripción: Eliminador de Olores, 1 Lt. elimina todo tipo de olores provenientes del hábitat de la mascota.

7 805292 097652

Biocontrolador, 1 Lt.



Código: I09766
Unidades de Venta: 6 U.
Descripción: Biocontrolador, 1 Lt. mantiene libre de gérmenes el hábitat de su mascota.

7 805292 097669

Repelente de Mascotas, 1Lt.



Código: I09768
Unidades de Venta: 6 U.
Descripción: Repelente de Mascotas, 1Lt. evita deposiciones líquidas o sólidas en lugares no deseados del hogar.

7 805292 097430

Protectores & humectantes



Protector Solar para Perro P&F



Código: I09687
Unidades de Venta: 6 U.
Descripción: El Protector Solar Pets&Friends protege la piel de los perros frente a rayos UVA y UVB, previniendo quemaduras, grietas y resequedad. Ideal para aventuras al aire libre. Ingredientes naturales, fáciles de aplicar y seguros para una protección confiable.

0 720595 992268

Protector Solar para Gato P&F



Código: I09698
Unidades de Venta: 6 U.
Descripción: El Protector Solar Pets&Friends protege la piel de los gatos frente a rayos UVA y UVB, previniendo quemaduras, grietas y resequedad. Ideal para aventuras al aire libre. Ingredientes naturales, fáciles de aplicar y seguros para una protección confiable.

0 720595 992299

Protector de Almohadillas para Perro



Código: I09688
Unidades de Venta: 6 U.
Descripción: Cuidado Suave para Patitas Delicadas: Pets&Friends hidrata y protege las almohadillas de los perros, previniendo grietas e irritaciones, incluso en superficies rugosas.

0 720595 992275

Humectante de Nariz para Perro P&F



Código: I09689
Unidades de Venta: 6 U.
Descripción: Cuidado Intensivo: El Humectante de Nariz Pets&Friends humecta y protege la nariz de tus mascotas, aliviando sequedad, irritación y grietas causadas por climas extremos, largas caminatas o juegos.

0 720595 992282

Protector de Almohadillas para Gato



Código: I09699
Unidades de Venta: 6 U.
Descripción: Cuidado Suave para Patitas Delicadas: Pets&Friends hidrata y protege las almohadillas de los gatos, previniendo grietas e irritaciones, incluso en superficies rugosas.

0 720595 992305

Humectante de Nariz para Gato P&F



Código: I09700
Unidades de Venta: 6 U.
Descripción: Cuidado Intensivo: El Humectante de Nariz Pets&Friends humecta y protege la nariz de tus mascotas, aliviando sequedad, irritación y grietas causadas por climas extremos, largas caminatas o juegos.

0 720595 992312

Pala sanitaria



Código: I09807
Unidades de Venta: 12 U.
Descripción: Pala sanitaria plástica para retirar de manera cómoda y sencilla las deposiciones de su gato en la arena sanitaria.
Colores:

7 805292 098079

Bandeja Sanitaria 32x43x7 cm.



Código: V0006
Unidades de Venta: 16 U.
Descripción: Bandeja Sanitaria 32x43x7 cm. para contener la arena sanitaria que su gato utiliza para sus deposiciones.
Colores:

7 807991 475755

Bandeja Sanitaria con Borde



Código: I09937
Unidades de Venta: 10 U.
Descripción: Bandeja Sanitaria con Borde 34x42x16 cm. para contener la arena sanitaria que su gato utiliza.
Colores:

7 805292 099373

Arena Sanitaria Ecosanitaria 2 K.



Código: I09419
Unidades de Venta: 10 U.
Descripción: Arena Ecosanitaria 2 K.100% natural, hecha de sustrato de Maíz. Ecológica, no tóxica y biodegradable.
No mancha y absorbe hasta 5 litros.

7 805292 094194

Arena Sanitaria Premium 4 K.



Código: I09415
Unidades de Venta: 6 U.
Descripción: Arena Sanitaria Premium 4 K. ecológica 100% Natural, aglomerante y ultra absorbente, neutraliza olores con Aroma a Lavanda.

0 711583 560507

Set bolsa perros



Código: I09045
Unidades de Venta: 12 U.
Descripción: Set de Bolsas resistentes para recoger las fecas de las mascotas, son biodegradables.

0 711583 560941

Baño Sanitario para Gato



Código: I09093
Unidades de Venta: 2 U.
Descripción: Baño sanitario 35 x 39,5 x 52 cm con puerta abatible de doble accionamiento, cuenta con filtro de carbono anti-olores. Bandeja de extracción de desechos.

0 630606 559772

Baño Sanitario para Perro



Código: I09094
Unidades de Venta: 2 U.
Descripción: Baño Sanitario 18,5 x 50,5 x 65 cm Incluye una rejilla en segunda capa que permite filtrar la orina a una bandeja extraíble y lavable.

0 630606 559796

Baño Inteligente automatico



Código: I09676
Unidades de Venta: 1 U.
Descripción: Baño inteligente con control por app, conectado a Wi-Fi para controlar peso y actividad. Incluye alfombrilla anti-adherente.

0 630606 560150

Kit arena sanitaria Premium



Código: I09412
Unidades de Venta: 3 U.
Descripción: Kit arena sanitaria premium gatos: bandeja 32 x 43 x 7 cm, arena Premium de 4 kg y pala sanitaria.
Colores:

7 805292 094125

Kit arena Ecosanitaria



Código: I09416
Unidades de Venta: 3 U.
Descripción: Kit arena ecosanitaria gatos, bandeja con borde, pala sanitaria y arena ecosanitaria de 2 K.
Colores:

0 711583 560576

Viruta de pino prensada 1 Kg.



Código: I09926
Unidades de Venta: 16 U.
Descripción: Viruta de pino prensada 1 K. 100% natural, gran capacidad de absorción, biodegradable. Ideal para : Hurones, conejos, hámster y cuyes. Incluye par de guantes.

7 805292 099267

Peine de madera para mascotas



Código: I09410
Unidades de Venta: 12 U.
Descripción: Peine de madera ovalado cuerpo de madera con cerdas blandas por un lado y púas de acero por el otro, especialmente indicado para mascotas de pelo largo.

0 711583 560828

Guante quita Pelo



Código: I09007
Unidades de Venta: 12 U.
Descripción: Guante quita pelo para gato y perro ideal para pelajes cortos y largo, puntas de goma.

0 711583 561078

Arena Sanitaria 20 K.



Código: I09444
Unidades de Venta: 1 U.
Descripción: Arena Sanitaria 20 K

Pads de entrenamiento



Código: I09047
Unidades de Venta: 6 U.
Descripción: Los Pads de Entrenamiento Pets&Friends tienen 5 capas para proteger sus pisos de manchas y facilitar la limpieza. Adecuadas para uso en interiores y exteriores.

0 630606 559567

LÍNEA PROFESSIONAL GROOMING PETS

Vön-go

by Pets&Friends



- **Línea profesional.**
- **Diseño ergonómico.**
- **Material de alta resistencia.**

Cepillo Autolimpiable (11 x 22 cm)



Código: I09002
Unidades de Venta: 2 U.
Descripción: Cepillo Autolimpiable de 11 x 22 cm. cepillo ergonómico con mango antideslizante y botón de limpieza para descargar del exceso de pelaje acumulado en las cardas.

0 711583 560514

Cepillo Doble (8 x 24 cm)



Código: I09003
Unidades de Venta: 2 U.
Descripción: Cepillo Doble de 8 x 24 cm. cepillo ergonómico con mango antideslizante y fácil de lavar, con púas de acero inoxidable. Diseñado para peinar y dejar suave el pelaje de su mascota.

0 711583 560521

Corta Uñas S



Código: I09091
Unidades de Venta: 2 U.
Descripción: Corta Uñas S con mango ergonómico. Antideslizante de agarre suave, ideal para realizar cortes eficaces y precisos de uñas en todas las razas.

0 630606 559758

Peine Deslanador M (8 x 16 cm)



Código: I09005
Unidades de Venta: 2 U.
Descripción: Peine Deslanador M de 8 x 16 cm. diseñado para controlar la pelecha excesiva de su mascota, reduciendo hasta en un 95% el pelaje suelto.

0 711583 560545



Corta Uñas (7 x 15 cm)



Código: I09004
Unidades de Venta: 2 U.
Descripción: Corta Uñas de 7 x 15 cm con mango ergonómico. Antideslizante de agarre suave, ideal para realizar cortes eficaces y precisos de uñas en todas las razas.

0 711583 560538

Cepillo Carda (13 x 21 cm)



Código: I09001
Unidades de Venta: 2 U.
Descripción: Cepillo Carda de 13x21 cm. cepillo ergonómico con mango antideslizante. Diseñado para todo tipo de pelaje. Su uso continuo permite mantener el pelaje desenredado eliminando el pelo muerto o suelto.

0 711583 560491

Peine Deslanador S



Código: I09008
Unidades de Venta: 2 U.
Descripción: Peine Deslanador S de 5,6 x 16 cm. diseñado para controlar la pelecha excesiva de su mascota, reduciendo hasta en un 95% el pelaje suelto.

0 630606 559765

Peine Deslanador L (11 x 17 cm)



Código: I09006
Unidades de Venta: 2 U.
Descripción: Peine Deslanador L de 11 x 17 cm. diseñado para controlar la pelecha excesiva de su mascota, reduciendo hasta en un 95% el pelaje suelto.

0 711583 560552

PETS & FRIENDS

¡Quererlos es cuidarlos!

BEBEDERO AUTOMÁTICO

Cuida la hidratación de tus mascotas con un dispensador que asegura un suministro constante de agua fresca, perfecta para mantener a tus amigos peludos saludables y felices.



ALIMENTADOR AUTOMÁTICO PROGRAMABLE

Permite programar la hora de alimentación y la cantidad de veces que se libera el alimento, asegurando que tu mascota reciba la ración adecuada en el momento exacto.



ALIMENTADOR AUTOMÁTICO INTELIGENTE

Colores:



ALIMENTADOR AUTOMÁTICO C/CAMARA WIFI

Colores:



BAÑO INTELIGENTE AUTOMÁTICO

Para Gato

Wifi y Control remoto





Cuida tu mascota

Las enfermedades que afectan a perros se debe al mal manejo de su comedero y bebedero. Lo ideal es usar platos plásticos o metálicos.

Línea de Comederos y bebederos

Plato Corona 400 ml



Código: I09852
Unidades de Venta: 12 U.
Descripción: Plato Plástico 400 ml. Para raza pequeña, resistentes e higiénicos.
Colores:

7 805292 098529

Plato Antihormiga 440 ml



Código: I09855
Unidades de Venta: 12 U.
Descripción: Plato Plástico 440 ml. Para raza pequeña, resistentes e higiénicos.
Colores:

7 805292 098550

Plato Antihormiga 600 ml



Código: I09850
Unidades de Venta: 12 U.
Descripción: Plato Plástico 600 ml. Para raza mediana, resistentes e higiénicos.
Colores:

7 805292 098505

Plato Bebedero



Código: I09626
Unidades de Venta: 12 U.
Descripción: Plato Bebedero ajustable a boquilla de botella estándar.

7 805292 096266

Plato Inox. Doble 300 + 300 ml



Código: I09640
Unidades de Venta: 12 U.
Descripción: comedero y bebedero de acero con atril incluido con goma antideslizante.

7 805292 096402

Poruña dosificadora



Código: I09805
Unidades de Venta: 12 U.
Descripción: Pala plástica para agua y alimentos.
Colores:

7 807991 475694

Bebedero portátil 350 ml



Código: I09092
Unidades de Venta: 6 U.
Descripción: Diseño ergonómico, material de alta calidad, ideal para paseos y viajes, superficie antibacteriana, hermético.
Colores:

0 630606 559789

Bebedero automático Xcho 2,5 L



Código: I09028
Unidades de Venta: 1 U.
Descripción: Bebedero automático 2,5 Litros, Interfaz amigable, sistema de purificación de agua y alarma de falta de agua.

6 970834 352351

Filtros Bebedero Xcho



Código: I09029
Unidades de Venta: 1 U.
Descripción: Filtros Bebedero automático, sistema de purificación de agua.

Plato Antihormiga 1000 ml



Código: I09851
Unidades de Venta: 12 U.
Descripción: Plato Plástico 1000 ml. Para raza grande, resistentes e higiénicos.
Colores:

7 805292 098512

Plato Antihormiga 2000 ml



Código: I09853
Unidades de Venta: 12 U.
Descripción: Plato Plástico 2000 ml. Para raza gigante, resistentes e higiénicos.
Colores:

7 805292 098536

Plato Doble 1000 ml x 2



Código: I09643
Unidades de Venta: 12 U.
Descripción: Plato Plástico 1000 x 2. Para agua y alimento, resistentes e higiénicos.
Colores:

7 805292 096433

Plato Inox. antides. 300 ml



Código: I09630
Unidades de Venta: 12 U.
Descripción: Plato Acero con goma antideslizante de 300 ml.

7 805292 097232

Plato Inox. antides. 700 ml



Código: I09631
Unidades de Venta: 12 U.
Descripción: Plato Acero con goma antideslizante de 700 ml.

7 805292 097249

Plato Inox. antides. 1800 ml



Código: I09632
Unidades de Venta: 12 U.
Descripción: Plato Acero con goma antideslizante de 1800 ml.

7 805292 097256

Plato Inox. Base Caucho 450



Código: I09650
Unidades de Venta: 12 U.
Descripción: Plato de acero Inoxidable con base de Caucho de 450 ml.

0 711583 560651

Plato Inox. Base Caucho 900



Código: I09651
Unidades de Venta: 12 U.
Descripción: Plato de acero Inoxidable con base de Caucho de 900 ml.

0 711583 560668

Plato Inox. Base Caucho 1550



Código: I09652
Unidades de Venta: 12 U.
Descripción: Plato de acero Inoxidable con base de Caucho de 1550 ml.

0 711583 560675

Bebedero & Comederos



Alimentador Automático

Código: I09648
Unidades de Venta: 2 U.
Descripción: Un control adecuado sobre la distribución de alimentos, tendrá la dieta equilibrada perfecta para su perro, gato en casa. ¡Asegúrese de que sus mascotas coman bien pero no coman de más para prevenir la obesidad y complicaciones de salud!

6 973710 600690

Bebedero Automático Pets&Friends



Código: I09027
Unidades de Venta: 2 U.
Descripción: Novedosa fuente de agua para gatos y perros. Incentiva a tu mascota a beber agua limpia y pura de forma cómoda y simple.

6 973710 600706

Filtro Bebedero automático



Código: I09066
Unidades de Venta: 2 U.
Descripción: Filtro bebedero automático Pets&Friends

0 630606 560167

Alimentador Automático, Programable



Código: I09679
Unidades de Venta: 2 U.
Descripción: Dispensador de comida para perros y gatos Pets&friends es perfecto para asegurar la dosis diaria correcta de comida en su ausencia, dándole la tranquilidad de salir de casa sabiendo que su mascota está alimentada y satisfecha.

6 973710 600713

Alimentador Automático, Programable



Código: I09681
Unidades de Venta: 2 U.
Descripción: Dispensador de comida para perros y gatos Pets&friends es perfecto para asegurar la dosis diaria correcta de comida en su ausencia, dándole la tranquilidad de salir de casa sabiendo que su mascota está alimentada y satisfecha.

6 973710 600720

Alimentador Automático / Wiffi



Código: I09683
Unidades de Venta: 2 U.
Descripción: Alimentador inteligente para mascotas, con cámara con WiFi, Control remoto por aplicación, cuenco de acero inoxidable, cuenco de plástico, vídeo HD de 1080p

6 973710 600737

Alimentador Automático / Wiffi



CLICK

Código: I09685
Unidades de Venta: 2 U.
Descripción: Alimentador inteligente para mascotas, con cámara con WiFi, Control remoto por aplicación, cuenco de acero inoxidable, cuenco de plástico, vídeo HD de 1080p

6 973710 600744



TERMIGARD®

Termigard Pipeta 0,67 ml



Código: I09892
Unidades de Venta: 8 U.
Descripción: Eficaz antiparasitario externo para eliminar las pulgas y las garrapatas en los perros. Peso corporal de 2 - 10 Kg

8 421341 112566

Termigard Pipeta 1,34 ml



Código: I09893
Unidades de Venta: 8 U.
Descripción: Eficaz antiparasitario externo para eliminar las pulgas y las garrapatas en los perros. Peso corporal de 10 - 20 Kg

8 421341 112559

Termigard Pipeta 2,68 ml



Código: I09894
Unidades de Venta: 8 U.
Descripción: Eficaz antiparasitario externo para eliminar las pulgas y las garrapatas en los perros. Peso corporal de 20 - 40 Kg

8 421341 112573

Termigard Pipeta Gato 0,50 ml



Código: I09898
Unidades de Venta: 8 U.
Descripción: Eficaz antiparasitario externo para eliminar las pulgas y las garrapatas en los gatos. Peso corporal superior a 1 Kg

8 421341 110463

Premia a tu mascota

Los snacks dentales para perros son también ideales tanto para el adiestramiento como para cuidar su higiene dental.



PETS & FRIENDS

PREMIUM BONE

Huesos de entretención

naturales y sanos de larga duración, promueven la salud de encías y dientes



Estos deliciosos snacks estan elaborados de los más finos cueros de vacuno, luego envueltos en tiras de pollo natural, para crear estas verdaderas delicias de larga duración que tu perro amará.

Hueso Triple sabor 7 Días



Código: I09505
Unidades de Venta: 12 U.
Descripción: Hueso triple sabor 7 Días deliciosos snacks elaborados con los más finos cueros de vacuno, luego envueltos en tiras de pollo natural.

7 805292 095054

Snacks triple sabor (Small)



Código: I09501
Unidades de Venta: 12 U.
Descripción: Snacks triple sabor (Small) elaborados con los más finos cueros de vacuno, luego envueltos en tiras de pollo natural.

7 805292 095016

Snacks triple sabor (Medium)



Código: I09511
Unidades de Venta: 12 U.
Descripción: Snacks triple sabor (Medium) elaborados con los más finos cueros de vacuno, luego envueltos en tiras de pollo natural.

7 805292 095115

Snacks triple sabor (Large)



Código: I09516
Unidades de Venta: 12 U.
Descripción: Snacks triple sabor (Large) elaborados con los más finos cueros de vacuno, luego envueltos en tiras de pollo natural.

7 805292 095160



Hueso de entretención (3-4)



Código: I09500
Unidades de Venta: 12 U.
Descripción: Hueso de entretención (3-4) ayuda a la higiene dental de su mascota, totalmente digerible, hecho de fibra animal, duración indefinida.

7 807991 475762

Hueso de entretención (5-6)



Código: I09510
Unidades de Venta: 12 U.
Descripción: Hueso de entretención (5-6) ayuda a la higiene dental de su mascota, totalmente digerible, hecho de fibra animal, duración indefinida.

7 796777 006576

Hueso de entretención (7-8)



Código: I09515
Unidades de Venta: 12 U.
Descripción: Hueso de entretención (7-8) Ayuda a la higiene dental de su mascota, totalmente digerible, hecho de fibra animal, duración indefinida.

7 805292 097348

Papas fritas



Código: I09518
Unidades de Venta: 12 U.
Descripción: Papas fritas ayuda a la higiene dental de su mascota, totalmente digerible, hecho de fibra animal, duración indefinida.

7 805292 095184

Stick Extrusado (Variedad)



Código: I09517
Unidades de Venta: 12 U.
Descripción: Stick Extrusado (Variedad) ayuda a la higiene dental de su mascota, totalmente digerible, hecho de fibra animal, duración indefinida.

7 805292 097386



Huesos Naturales

Snack aperitivo



Código: I09544
Unidades de Venta: 12 U.
Descripción: Snack Aperitivo para perro.

Humero de cerdo



Código: I09553
Unidades de Venta: 6 U.
Descripción: Humero de Cerdo.

Fémur de cerdo



Código: I09550
Unidades de Venta: 12 U.
Medidas: 20 cm. De largo x7 cm. Ancho Aprox.

0 711583 560989

Fémur de vacuno



Código: I09551
Unidades de Venta: 8 U.
Descripción: Fémur de vacuno.

0 711583 561009

Recorte de Cerdo (100 g.)



Código: I09555
Unidades de Venta: 6 U.
Medidas: Recorte de Cerdo (100 g.)

Hueso Natural Nº 1



Código: I09565
Unidades de Venta: 12 U.
Medidas: Hueso Natural Nº 1



Bastoncitos Cuero Natural



Código: I09508
Unidades de Venta: 12 U.
Medidas: Hueso Natural Nº 1

PETS & FRIENDS

★ INGREDIENTES DE CALIDAD ★ 100% NATURAL ★ EXQUISITO SABOR ★

DELICIOSOS SNACKS

Tu mascota notará la diferencia



¡Quererlos es cuidarlos!



CHARQUI DE POLLO
CHICKEN JERKY

INGREDIENTES
Pechuga de pollo, Glicerina vegetal, Fécula de papa, Proteína de soja, Sal, Sorbato de potasio.

COMPOSICIÓN	
Proteína cruda (min)	60.0%
Grasa cruda (min)	1.0%
Fibra cruda (max)	1.0%
Humedad (max)	18.0%

CALIDAD ASEGURADA CON LOS MEJORES INGREDIENTES DEL MUNDO

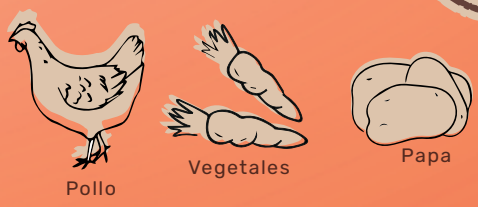

CHARQUI DE POLLO / I09561
0 630606 559987

PRESENTACIÓN:
Caja expositora con
12 Snacks de 100 g.

PATO CON CAMOTE
SWEET POTATO WRAPPED WITH DUCK

INGREDIENTES
Pechuga de pato, Camote, Glicerina vegetal, Sal.

COMPOSICIÓN	
Proteína cruda (min)	18.0%
Grasa cruda (min)	1.0%
Fibra cruda (max)	3.0%
Humedad (max)	18.0%

CALIDAD ASEGURADA CON LOS MEJORES INGREDIENTES DEL MUNDO

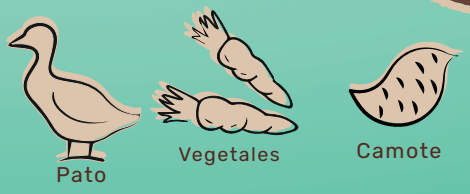



PRESENTACIÓN:
Caja expositora con
12 Snacks de 100 g.

PATO CON CAMOTE / I09560
0 630606 559970



STICK CON POLLO

STICKER WRAPPED WITH CHICKEN

INGREDIENTES

Pollo, Cuero de vacuno, Arroz, Almidón de maíz, Glicerina vegetal, Sal.

COMPOSICIÓN	
Proteína cruda (min)	50.0%
Grasa cruda (min)	0.5%
Fibra cruda (max)	4.0%
Humedad (max)	16.0%

CALIDAD ASEGURADA CON LOS MEJORES INGREDIENTES DEL MUNDO

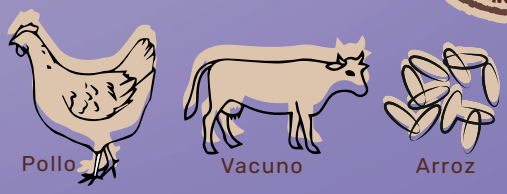

STICK CON POLLO / I09559

0 630606 559963

PRESENTACIÓN:
Caja expositora con
12 Snacks de 100 g.

BROCHETAS TRIPLE SABOR

TRIPLE FLAVOR KABOB

INGREDIENTES

Pollo, Pato, Hígado de pollo, Glicerina vegetal, Dulce, Fécula de papa, Proteína de soja, Fécula de maíz, Fécula de tapioca, Sal, Ajo en polvo.

COMPOSICIÓN	
Proteína cruda (min)	30.0%
Grasa cruda (min)	1.0%
Fibra cruda (max)	3.0%
Humedad (max)	18.0%

CALIDAD ASEGURADA CON LOS MEJORES INGREDIENTES DEL MUNDO

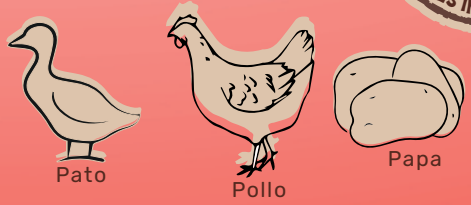



PRESENTACIÓN:
Caja expositora con
12 Snacks de 100 g.

BROCHETAS TRIPLE SABOR / I09562

0 630606 559994

PRODUCTOS 100% NATURALES

GALLETAS CATNIP
COOKIE FOR CAT

INGREDIENTES
Salmón, Hierba gatera, Harina de trigo, Aceite de maíz, Azúcar.

COMPOSICIÓN	
Proteína cruda (min)	12.0%
Grasa cruda (min)	10.0%
Fibra cruda (max)	2.0%
Humedad (max)	7.8%

CALIDAD ASEGURADA CON LOS MEJORES INGREDIENTES DEL MUNDO



Salmón Hierba Gatera Trigo

PRESENTACIÓN:
Caja expositora con
12 Snacks de 65 g.

GALLETAS CATNIP / I09558
0 630606 559956

CUBOS DE SALMÓN
SALMON BITES



INGREDIENTES
Salmón, Polvo de algas marinas, Proteína de arvejas, Pollo, Glicerina, Almidón de tapioca, Carragenina.

COMPOSICIÓN	
Proteína cruda (min)	32.0%
Grasa cruda (min)	2.5%
Fibra cruda (max)	2.0%
Humedad (max)	18.0%

CALIDAD ASEGURADA CON LOS MEJORES INGREDIENTES DEL MUNDO



CUBOS DE SALMÓN / I09556
0 630606 559932

PRESENTACIÓN:
Caja expositora con
12 Snacks de 65 g.

BOCADOS DE POLLO
SOFT CHICKEN BITES

INGREDIENTES
Pollo, Almidón vegetal, Glicerina, Sorbitol, Sal, Sorbato de potasio.

COMPOSICIÓN	
Proteína cruda (min)	38.0%
Grasa cruda (min)	1.0%
Fibra cruda (max)	1.0%
Humedad (max)	22.0%

CALIDAD ASEGURADA CON LOS MEJORES INGREDIENTES DEL MUNDO

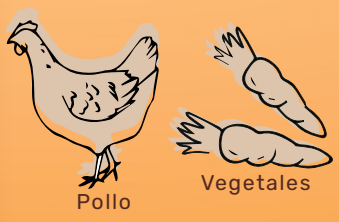



PRESENTACIÓN:
Caja expositora con
12 Snacks de 65 g.

BOCADOS DE POLLO / I09557
0 630606 559949



Línea de Juguetes

Los animales que no han jugado desde su infancia pueden desarrollar problemas de comportamiento.

Juguetes
para mascotas

no solo son divertidos, sino que también refuerzan el desarrollo de cualquier animal.



Juguetes para perros Nº 1		
		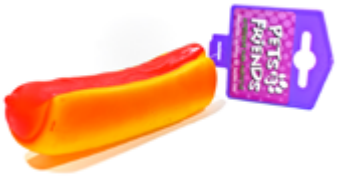
		
		

Código: I09839
Unidades de Venta: 12 U.
Descripción: Mix 1 juguetes para perro para perros pequeños.
***Juguetes sujeto a stock de temporada.**

7 805292 098390

Juguetes para perros Nº 2



















Código: I09836
Unidades de Venta: 12 U.
Descripción: Mix 2 juguetes para perro para perros medianos.
***Juguetes sujeto a stock de temporada.**

7 805292 098369



Juguetes para perros N° 3














Código: I09837
Unidades de Venta: 12 U.
Descripción: Mix 3 juguetes para perro para perros grandes.
Juguetes sujeto a stock de temporada.

7 805292 098376

Juguetes para perros Nº 4

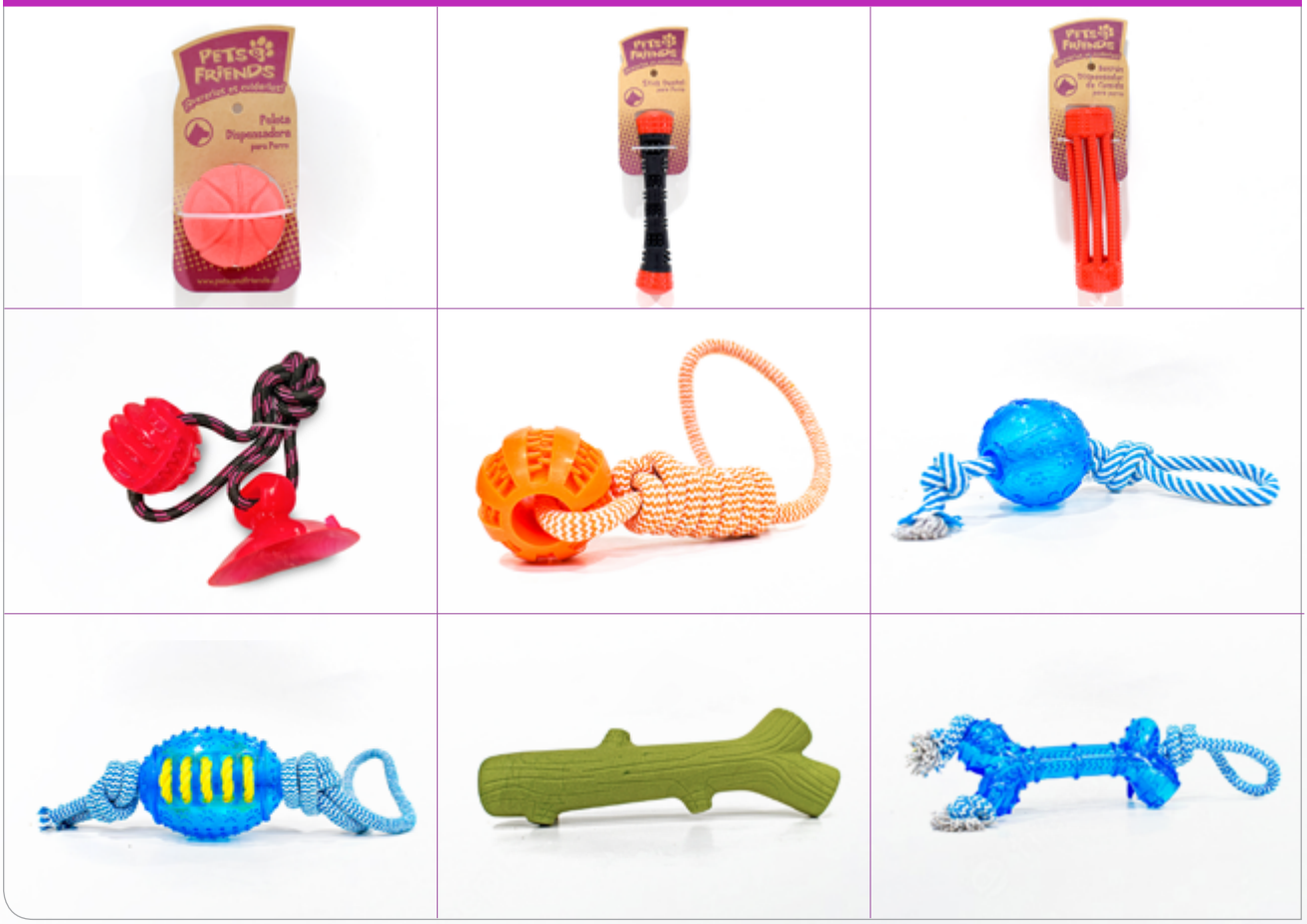

Código: I09842
Unidades de Venta: 12 U.
Descripción: Juguetes con texturas suaves y maleable para no dañar los dientes, son flexibles y resistentes, ideal para morder y jalar por horas. (Varios diseños)
***Juguetes sujeto a stock de temporada.**

0 630606 559581



Juguetes para perros Nº 5















Código: I09844
Unidades de Venta: 12 U.
Descripción: Mix 5 juguetes para perro para perros pequeños.
***Juguetes sujeto a stock de temporada.**

0 630606 559734

Juguete Gato Nº1







Código: I09840
Unidades de Venta: 12 U.
Descripción: Mix 1 juguetes para Gato para gatos pequeños.
***Mix de juguetes sujeto a stock de temporada.**

7 805292 098406

Juguete Gato N°2



Código: I09841
Unidades de Venta: 12 U.
Descripción: Mix 2 juguetes para Gato para gatos pequeños.
***Mix de juguetes sujeto a stock de temporada.**

7 805292 098413



Juguete Gato N°3

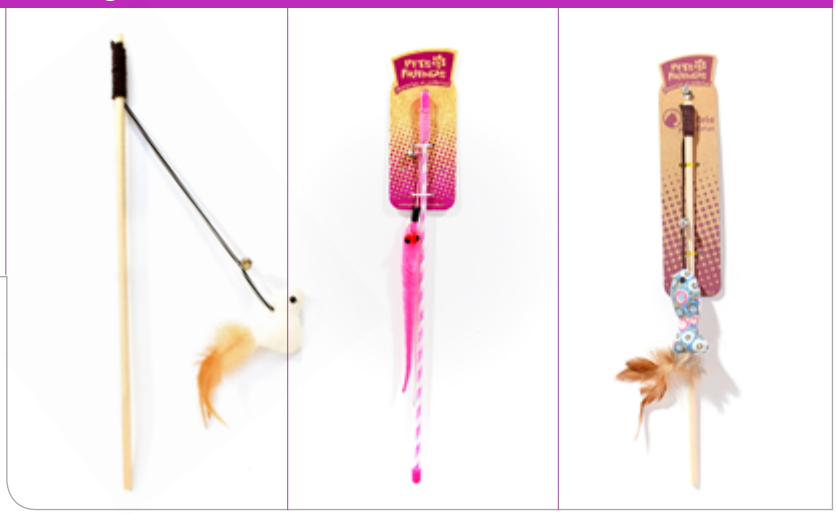

Código: I09843
Unidades de Venta: 12 U.
Descripción: Juguete tipo caña que desarrolla su concentración, su vista y su coordinación, contribuye a satisfacer su instinto cazador.
***Juguetes sujeto a stock de temporada.**

0 630606 559611

Juguete Gato N°4



Código: I09845
Unidades de Venta: 4 U.
Descripción: La Torre de 3 Niveles Pets & Friends, tiene una serie de círculos concéntricos sobre los que se pueden fijar o dejar correr las bolas.

0 630606 559802



Materiales ecológicos



RASCADOR PARA GATO
Código: I09936
Unidades de Venta: 6 U.
Descripción: Elaborado con madera y cartón reciclado.
Medidas: 42 x 22 x 6 cm

0 630606 559628



RASCADOR CAMA PARA GATO
Código: I09979
Unidades de Venta: 4 U.
Descripción: Elaborado con madera y cartón reciclado.
Medidas: 45 x 22 x 11 cm

0 630606 559857

RASCADOR GATO CUNCUNA
Código: I09821
Unidades de Venta: 5 U.
Descripción: Elaborado con madera y cartón reciclado, posee una pelota con cascabel para la entretención adicional
Medidas: 31 x 18 x 16,5 cm

0 630606 560112





CAJA ENTRETENCIÓN GATO
Código: I09822
Unidades de Venta: 6 U.
Descripción: Elaborado con madera, cuenta con una pelota con cascabel.
Medidas: 20 x 20 x 6,5 cm

0 630606 560129

Línea de Casas
y transportadoras



Casas
para perros

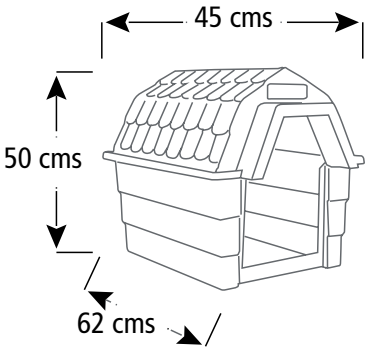

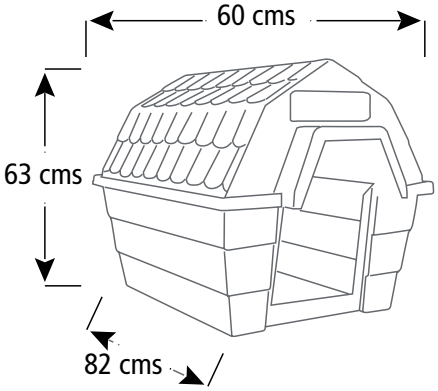

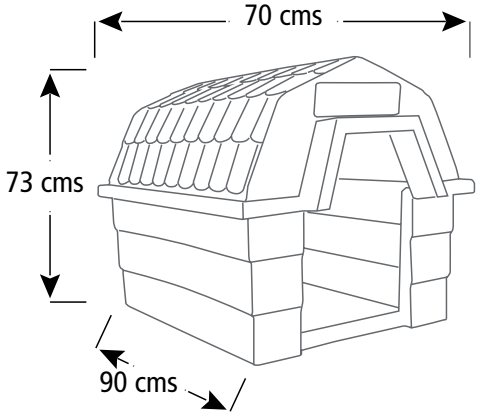

Casa de Perro Chica



Código: I09948
Unidades de Venta: 2 U.
Descripción: Casa de Perro Chica plástica, desarmable, lavable.
Medidas : 50 x 45 x 62 cm

7 805292 099489

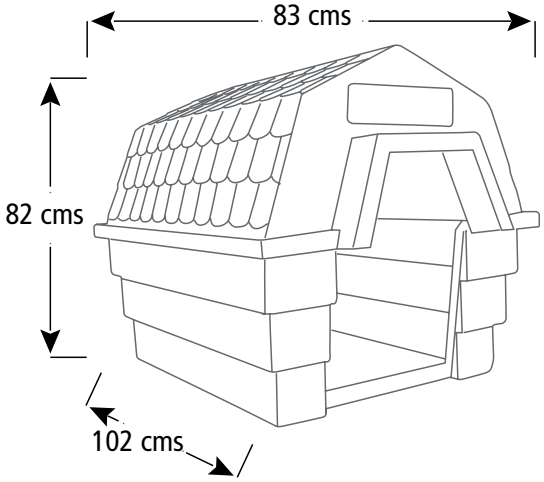

Casa de Perro Mediana



Código: I09944
Unidades de Venta: 2 U.
Descripción: Casa de Perro Mediana plástica, desarmable, lavable.
Medidas : 60 x 63 x 82 cm

7 805292 099441

Casa de Perro Grande



Código: I09950
Unidades de Venta: 2 U.
Descripción: Casa de Perro Grande plástica, desarmable, lavable.
Medidas : 70 x 73 x 90 cm

7 805292 099502

Casa de Perro Extra Grande



Código: I09946
Unidades de Venta: 2 U.
Descripción: Casa de perro Extra Grande plástica, desarmable, lavable.
Medidas : 82 x 83 x 102 cm

7 805292 099465

Transportadoras Pets&Friends

Transportadora Nº 1



Código: I09993
Unidades de Venta: 2 U.
Descripción: Transportadora Nº 1, jaula transportadora, desarmable, lavable.
Medidas : 48x32x30 cm.

0 720595 992336

Transportadora Nº 2



Código: I09994
Unidades de Venta: 2 U.
Descripción: Transportadora Nº 2, jaula transportadora, desarmable, lavable.
Medidas : 57x37x36 cm.

0 720595 992343

Transportadora Nº 3



Código: I09995
Unidades de Venta: 2 U.
Descripción: Transportadora Nº 3, jaula transportadora, desarmable, lavable.
Medidas : 65x46x46 cm.

0 720595 992350

Transportadora Nº 4



Código: I09998
Unidades de Venta: 2 U.
Descripción: Transportadora Nº 4, jaula transportadora, desarmable, lavable.
Medidas : 81,5x55x60 cm.

0 720595 992367

Transportadora Nº 5



Código: I09999
Unidades de Venta: 2 U.
Descripción: Transportadora Nº 5, jaula transportadora, desarmable, lavable.
Medidas : 97x67x72 cm.

0 720595 992374

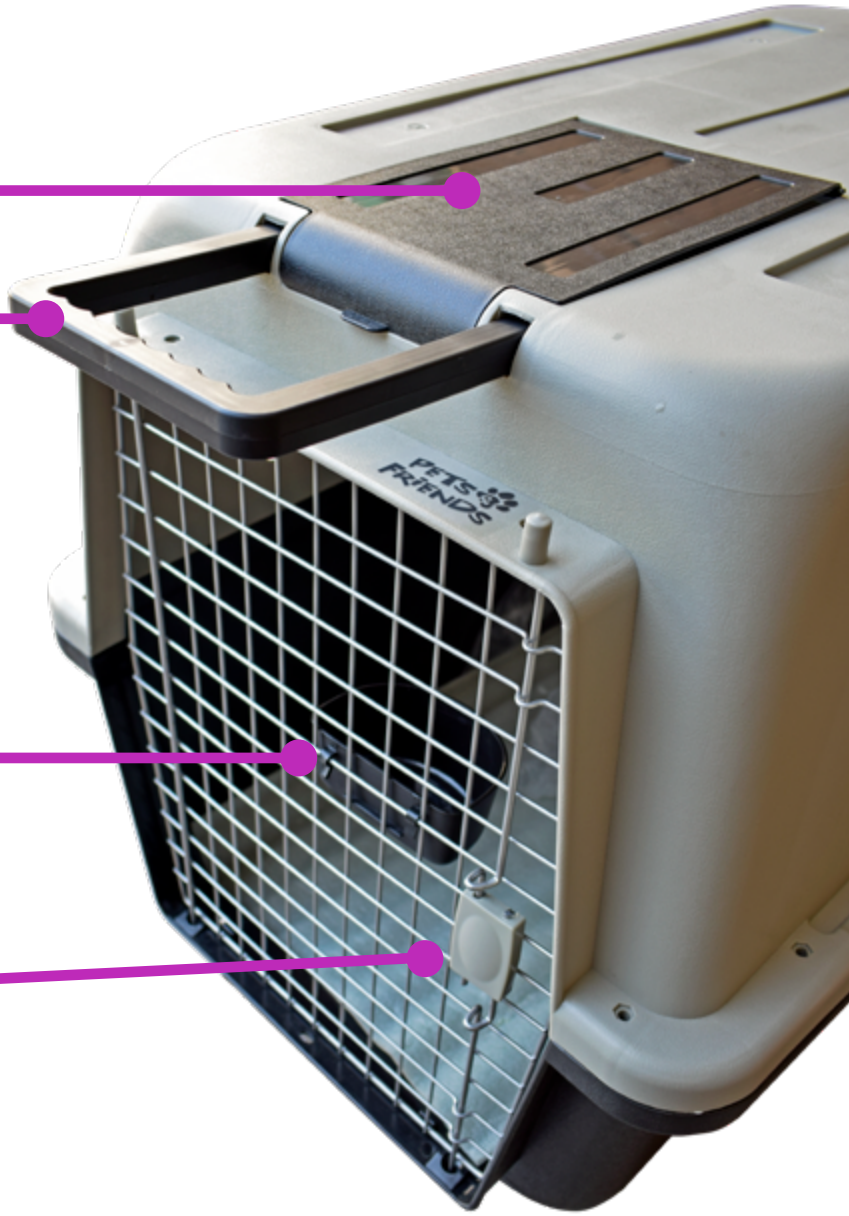

Mochila Cápsulas de transporte



Mochila Cápsula de Transporte



Código: I09476
Unidades de Venta: 2 U.
Descripción: El diseño de la Mochila Cápsula Pets & Friends hace que tu mascota se sienta segura, cómoda y le permite tener una visión amplia del exterior. Contiene nueve orificios y malla de ventilación que brindan una mejor circulación de aire.

0 630606 559819

Mochila Cápsula con esfera



Código: I09477
Unidades de Venta: 2 U.
Descripción: El diseño de la Mochila Cápsula con Esfera Pets & Friends hace que tu mascota se sienta segura, cómoda y le permite tener una visión amplia del exterior. Contiene nueve orificios y malla de ventilación que brindan una mejor circulación de aire.

0 630606 559826

Bolsos
de transporte

Bolsa Transporte esfera cristal S



Código: I09479
Unidades de Venta: 2 U.
Descripción: El Bolso de Transporte con Esfera Pets & Friends es una excelente opción para el transporte de tu mascota. El diseño de ventana transparente permite que ella disfrute de una mejor vista y minimiza su ansiedad en el viaje.

0 630606 559840

Bolsa Transporte esfera cristal M



Código: I09478
Unidades de Venta: 2 U.
Descripción: El Bolso de Transporte con Esfera Pets & Friends es una excelente opción para el transporte de tu mascota. El diseño de ventana transparente permite que ella disfrute de una mejor vista y minimiza su ansiedad en el viaje.

0 630606 559833





Collar Isabelino
Perros & Gatos



Collar Isabelino N°7 (30 CMS) Código I09071
7 805292 090714 **Unidades de Venta:** 10 U.

Collar Isabelino N°6 (25 CMS) Código I09072
7 805292 090721 **Unidades de Venta:** 10 U.

Collar Isabelino N°5 (20 CMS) Código I09073
7 805292 090738 **Unidades de Venta:** 10 U.

Collar Isabelino N°4 (15 CMS) Código I09074
7 805292 090745 **Unidades de Venta:** 10 U.

Collar Isabelino N°3 (12,5 CMS) Código I09075
7 805292 090752 **Unidades de Venta:** 10 U.

Collar Isabelino N°2 (10 CMS) Código I09076
7 805292 090769 **Unidades de Venta:** 10 U.

Collar Isabelino N°1 (7,5 CMS) Código I09077
7 805292 090776 **Unidades de Venta:** 10 U.



Collar destinado a post tratamientos quirurgicos y clínicos en general, para perros pequeños, medianos, grandes y gatos. Ajustables de acuerdo a la circunferencia del cuello. Material plástico flexible, no dañino.



Microchip para mascotas
de todas las razas y tamaños

- **ISO 11784/11785.**
- **Frecuencia FDX-B.**
- **Jeringa aplicadora esterilizada**
- **CERTIFICACIÓN ICAR**
- **Antimigración**

Venda roja veteur flex



Código: K11130
Unidades de Venta: 10 U.
Descripción: Venda roja 5 cms x 4,5 mts.

0 711583 560712

Código: K11140
Unidades de Venta: 10 U.
Descripción: Venda roja 10 cms x 4,5 mts.

0 711583 560729



Vacuna y chip (Tipo 2)



Código: I09086
Unidades de Venta: 20 U.
Medidas: ϕ 2,12 x 12 mm.

0 711583 561252

Lector microchip de mascotas



Código: I09085
Unidades de Venta: 1 U.
Descripción: Lector para microchip de mascotas

0 711583 561245

Línea Disney



Collar Disney (20 mm)



Código: Y26345
Unidades de Venta: 6 U.
Descripción: Collar Disney (20 mm) diseños Mickey y pluto.



Traílla Disney (15 mm)



Código: Y26358
Unidades de Venta: 6 U.
Descripción: Traílla Disney (15 mm) diseños Mickey y pluto.

Traílla Disney (20 mm)



Código: Y26365
Unidades de Venta: 6 U.
Descripción: Traílla Disney (20 mm) diseños Mickey y pluto.

Plato Melamina Nº2



Código: Y26638
Unidades de Venta: 6 U.
Descripción: Plato de melamima



Accesorios
para peces





Planta plástica 25 cm.



Código: I09153
Unidades de Venta: 12 U.
Descripción: Planta plástica 25 cm.

Planta plástica 21 cm.



Código: I09150
Unidades de Venta: 12 U.
Descripción: Planta plástica 21 cm.

7 805292 099465

Planta plástica 25 cm.



Código: I09151
Unidades de Venta: 12 U.
Descripción: Planta plástica 25 cm.

Planta plástica 22 cm.



Código: I09152
Unidades de Venta: 12 U.
Descripción: Planta plástica 22 cm.

Castillo 10 cm



Código: I09138
Unidades de Venta: 6 U.
Descripciaón: Castillo 10 cm

Castillo 14 cm



Código: I09139
Unidades de Venta: 6 U.
Descripciaón: Castillo 14 cm

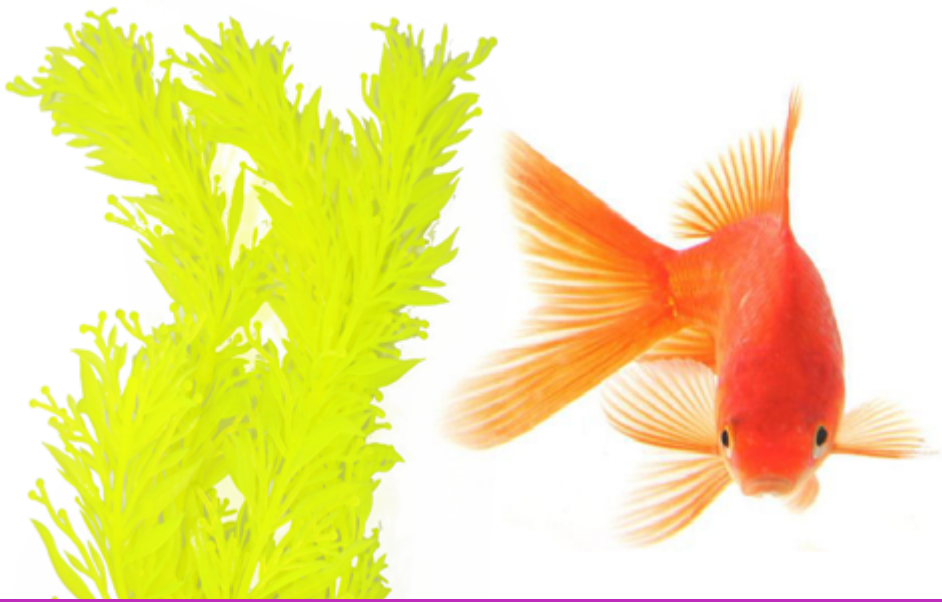



Código: I0946
Unidades de Venta: 12 U.
Descripción:



Código: I09147
Unidades de Venta: 12 U.
Descripción:



Código: I09146
Unidades de Venta: 12 U.
Descripción:

Chupon Chico



Código: I09144
Unidades de Venta: 12 U.
Descripción:

Chupon Grande.



Código: I09145
Unidades de Venta: 12 U.
Descripción:

Llave



Código: I09142
Unidades de Venta: 12 U.
Descripción:

Aquarium Heater 50, 75 y 100 W



Código: I09268 (50 W)
Código: I09269 (75 W)
Código: I09270 (100 W)
Unidades de Venta: 6 U.
Descripción: Aquarium Heater

Plataforma



Código: I09141
Unidades de Venta: 12 U.
Descripción:

Red de Acuario 10 Cm



Código: I09140
Unidades de Venta: 12 U.
Descripción: Red de Acuario 10 Cm

6 920840 312689



Código: I09794
Unidades de Venta: 6 U.
Descripción: Termometro de vidrio

4 895092 817942



Código: I09793
Unidades de Venta: 6 U.
Descripción: Termometro digital

4 895092 817935



Código: I09677
Unidades de Venta: 6 U.
Descripción: Aquarium Fitro

6 920840 306770

Filtro Interno 400 Lts. x hrs.



Código: I09678
Unidades de Venta: 6 U.
Descripción: Filtro interno 400 lts. x hrs.

6 920840 306015

aquarium air pump



Código: I09136
Unidades de Venta: 6 U.
Descripción: aquarium air pump

6 920840 301362

Bomba de aire



Código: I09137
Unidades de Venta: 6 U.
Descripción: Bomba de aire

Difusores Esfericos



Código: I09149
Unidades de Venta: 12 U.
Descripción: Difusores esfericos

Difusores cilindricos



Código: I09143
Unidades de Venta: 12 U.
Descripción: Difusores cilindrico



PETS FRIENDS



Néctar para Colibrí

Saborizantes Naturales

Fácil de usar

Aumenta sus visitas

PRESENTACIÓN:
Unidades de Venta: 12 U.

NECTAR PARA COLIBRÍ / I09634

0 711583 561351

Plato de melamina Nº 1



Código: I09256
Unidades de Venta: 12 U.
Descripción: Plato de comida para mascota de melamina celeste.

Cama redonda plush



Código: I09470
Unidades de Venta: 2 U.
Cama Redonda Plush S, Medida: 50 cm

Código: I09471
Cama Redonda Plush M, Medida: 70 cm

Código: I09472
Cama Redonda Plush L, Medida: 90 cm

Cama suave felpa



Código: I09473
Unidades de Venta: 2 U.
Cama suave felpa S, Medida: 50 x 20 cm

Código: I09474
Cama suave felpa M, Medida: 60 x 20 cm

Código: I09475
Cama suave felpa L, Medida: 80 x 20 cm



NUEVA PRESENTACIÓN

Igual de eficaz
pero más práctico.

Shampoo Repelente de pulgas



PRESENTACIÓN:
Caja expositora con
14 Sachets de 70 ml. c/u
Unidades de Venta: 6.

CAJA SACHET REPELENTE / I09448
7 805292 094484



Novedades

NUEVOS

Hueso Pavo con perejil



Snack Wisebones, 5 unidades

Código: I09514
Unidades de Venta: 12 U.
Descripción: Snack para perros, bajo en proteinas, alto en fibras y libre de granos. Vegetales en el interior y carne en el exterior, pavo con perejil.

7 805292 095146





Snack Wisebones, 2 unidades

Código: I09513
Unidades de Venta: 12 U.
Descripción: Snack para perros, bajo en proteinas, alto en fibras y libre de granos. Vegetales en el interior y carne en el exterior, pavo con perejil.

7 805292 095139



Peine Sierra 3 Posiciones



Código: I09016
Unidades de Venta: 12 U.
Descripción: Peine Sierra 3 Posiciones

859328901113

Peine Rectangular 4x1



Código: I09018
Unidades de Venta: 2 U.
Descripción: Peine Rectangular 4x1

5932890081

Peine Doble Acción Acicalado



Código: I09015
Unidades de Venta: 6 U.
Descripción: Peine Doble Acción Acicalado

5932890101

Peine para Sacar Pulgas



Código: I09019
Unidades de Venta: 12 U.
Descripción: Peine para Sacar Pulgas

5932890091

Plato Base succión 1300



Código: I09653
Unidades de Venta: 12 U.
Descripción: Plato de acero Inoxidable con base succión de Caucho.

0 711583 560415

Plato Base succión 1600



Código: I09654
Unidades de Venta: 12 U.
Descripción: Plato de acero Inoxidable con base succión de Caucho.

0 711583 560439

Plato Base succión 2000



Código: I09655
çUnidades de Venta: 12 U.
Descripción: Plato de acero Inoxidable con base succión de Caucho.

0 711583 560446

Plato Acero 3500



Código: I09644
Unidades de Venta: 12 U.
Descripción: Plato Acero Inoxidable.

7 805292 096440

Toallitas Húmedas



Código: I09048
Unidades de Venta: 12 U.
Descripción: Toallitas húmedas pra perros y gatos, aroma a talco, suavidad tipo tela y de efectica limpieza.

0 789185 522582

Tubos Identificación



Código: I09227
Unidades de Venta: 1 Display (de 24 U.)
Descripción: Tubo identificador, dentro de él se puede colocar un nota con el nombre de tu mascota.

7 805292 092275

Collar Reflectante L



Código: I09169
Unidades de Venta: 12 U.
Descripción: Collar de nylon reflectante para perro, collar de seguridad nocturna intermitente, ajustable, para perros grandes.

0 630606 559574

Collar diseño ajustable S



Código: I09229
Unidades de Venta: 12 U.
Descripción: Collar altamente resistentes, fabricado en nylon, con refuerzos para mayor seguridad, de hermosos diseños estampados.

0 630606 559635

Traílla con diseño 20 mm



Código: I09041
Unidades de Venta: 12 U.
Descripción: Traílla altamente resistentes, fabricadas en nylon, con refuerzos para mayor seguridad, de hermosos diseños estampados.

0 630606 559567

Bolso Transporte S



Código: I09253
Unidades de Venta: 2 U.
Descripción: Practico bolso para llevar a tu mascota. Posee manilla en la parte superior para facil transporte y correa para colgar como bolso.Malla para ventilación.

0 630606 559642

Mochila Transportadora



Código: I09996
Unidades de Venta: 2 U.
Descripción: Mochila Transportadora de malla plegable portátil, transpirable para perros y gatos, gran capacidad, para viajes y paseo al aire libre.

0 630606 559598



Néctar para Colibrí



Código: I09634
Unidades de Venta: 12 U.
Descripción: El Néctar para colibrí invita y atrae a los colibríes a tu jardín aumentando sus visitas a tu hogar. Formulada para entregarle al picaflor la energía requerida.

0 711583 561351

Transportadora Nº 1



Código: I09954
Unidades de Venta: 2 U.
Descripción: Transportadora Nº 1, jaula transportadora, desarmable, lavable.
Medidas : 46x31x32 cm.
Colores:

7 805292 099540

Casa Igloo Hamsters



Código: I09940
Unidades de Venta: 6 U.
Descripción: Acogedor refugio para tu hámster, proporciona un escondite seguro y cómodo.

7 805292 099403

Jaulas Hamster



Código: I09938
Unidades de Venta: 6 U.
Descripción: La jaula es un hábitat divertido y colorido que incluye una botella de agua, una rueda de ejercicios y un plato de comida
Colores:

6 930095 816443

Jaula de Aves



Código: I09958
Unidades de Venta: 6 U.
Descripción: Jaula pájaro pequeño. Se incluyen dos tazas de plástico, dos perchas de plástico, un columpio y una bandeja de desechos extraíble.
Colores:

Tablero Rasguño para Gato



Código: I09916
Unidades de Venta: 6 U.
Descripción: Tablero rasguño para gato rascador con manilla para colgarlo o tirar de el. Base antideslizante.
Dimensiones: 34,5 x 14,5 cm.

Traílla retractil, 3.6 mts



Código: I09031
Unidades de Venta: 12 U.
Descripción: Correa retráctil le permite alargar o acortar fácilmente la distancia.

7 805292 090318

Traílla Retráctil Con luz



Código: I09261
Unidades de Venta: 12 U.
Descripción: Correa retráctil le permite alargar o acortar, cuenta con una linterna incorporada

7 805292 092619

Nutra Tec Jardín

NUEVA LÍNEA DE FERTILIZANTES PARA JARDINES



- **FLORACIÓN 250 CC**
  Código: NT0042
  Unidades de Venta: 12 U.
  7 805292 000423

- **FLORACIÓN 1 L**
  Código: NT0043
  Unidades de Venta: 6 U.
  7 805292 000430

- **BIOESTIMULANTE 250 CC**
  Código: NT0046
  Unidades de Venta: 12 U.
  7 805292 000461

- **BIOESTIMULANTE 1 L**
  Código: NT0047
  Unidades de Venta: 6 U.
  7 805292 000478

- **ACEITE MISCIBLE 200 CC**
  Código: NT0050
  Unidades de Venta: 12 U.
  7 805292 000508

- **ACEITE MISCIBLE 1 L**
  Código: NT0051
  Unidades de Venta: 6 U.
  7 805292 000515

- **FOLLAJE 250 CC**
  Código: NT0044
  Unidades de Venta: 12 U.
  7 805292 000447

- **FOLLAJE 1 L**
  Código: NT0045
  Unidades de Venta: 6 U.
  7 805292 000454

- **ENRAIZANTE 250 CC**
  Código: NT0048
  Unidades de Venta: 12 U.
  7 805292 000485

- **ENRAIZANTE 1 L**
  Código: NT0049
  Unidades de Venta: 6 U.
  7 805292 000492

- **FUMAGINA 250 CC**
  Código: NT0052
  Unidades de Venta: 12 U.
  7 805292 000522

- **FUMAGINA 1 L**
  Código: NT0053
  Unidades de Venta: 6 U.
  7 805292 000539

- **FERTILIZANTE FLORACIÓN**
  Código: NT0054
  Unidades de Venta: 48 U.
  7 805292 000546

- **FERTILIZANTE FOLLAJE**
  Código: NT0055
  Unidades de Venta: 48 U.
  7 805292 000553

Animal FACTOR

Av. Portales 1410, San Bernardo - Chile
Fono: (56) 2 2317 6828 / (56) 2 3281 9287
www.animalfactor.cl